Fiche technique

Eclisse

pour couverture

ECLISSE pour Profil C 160 E

Application : Dans les bâtiments industriels ou agricoles

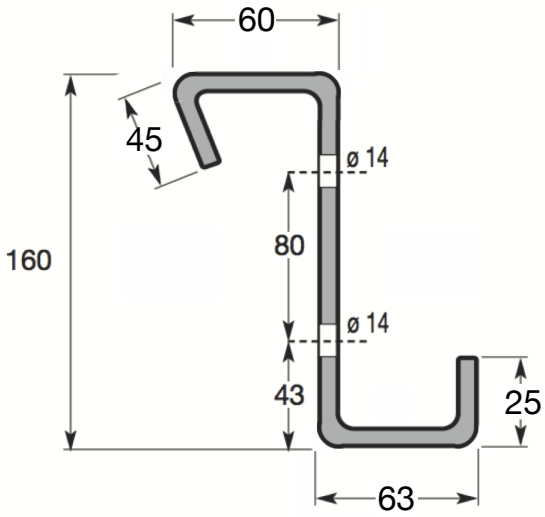

Caractéristiques techniques

Galvanisation:	**Z 275**	EN 10.326
Résistance acier:	**S 280**	EN 10.346
Épaisseur:	**2,4 mm**	EN 10.143
Section:	**8,30 cm2**	
Poids:	**6,28 kg/ml**	
Ix:	**355,69 cm4**	
Wx:	**48,68 cm3**	
Iy:	**28,50 cm4**	
Wy:	**13,35 cm2**	

Attention :
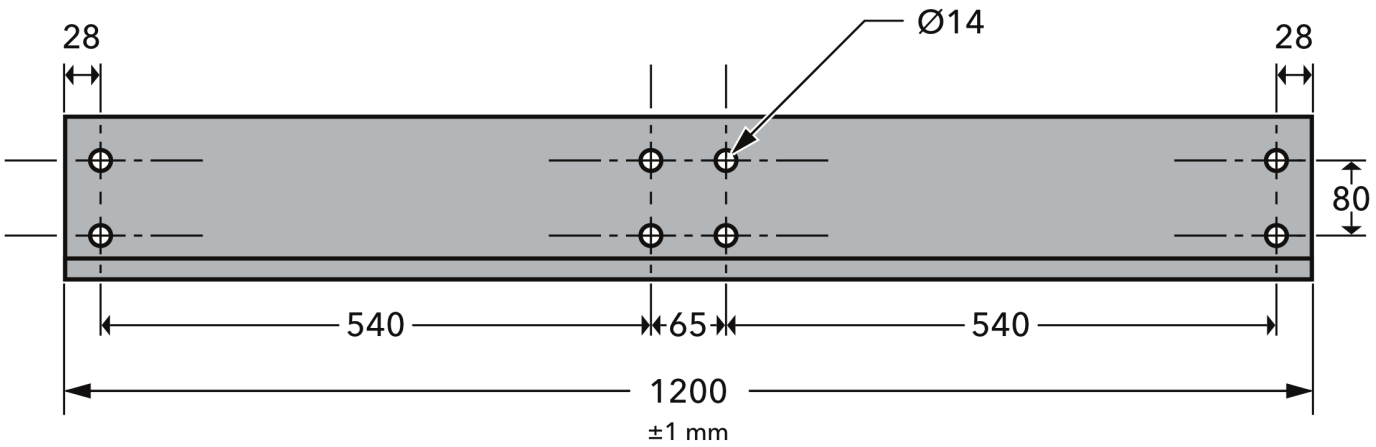
L'empannage doit être adapté en fonction de l'altitude et de la zone d'implantation du bâtiment *(selon normes en vigueur)* tout en tenant compte des caractéristiques techniques ci-dessus